Forschungen zum Alten Testament
2. Reihe

Herausgegeben von
Konrad Schmid (Zürich) · Mark S. Smith (Princeton)
Hermann Spieckermann (Göttingen) · Andrew Teeter (Harvard)

125

Juliane Eckstein

Die Semantik von Ijob 6–7

Erschließung ihrer Struktur und einzelner Lexeme mittels Isotopieanalyse

Mohr Siebeck

Juliane Eckstein, geboren 1983; 2009–14 Studium der Kath. Theologie; 2014–20 Promotionsstudium Katholische Theologie in München; 2014–17 Doctoral Fellow an der LMU Graduate School Distant Worlds München; seit 2018 Wissenschaftliche Mitarbeiterin an der Philosophisch-Theologischen Hochschule Sankt Georgen in Frankfurt/Main.
orcid.org/0000-0001-6427-3591

ISBN 978-3-16-159848-7 / eISBN 978-3-16-159849-4
DOI 10.1628/978-3-16-159849-4

ISSN 0940-4155 / eISSN 2568-8359 (Forschungen zum Alten Testament, 2. Reihe)

Die Deutsche Nationalbibliothek verzeichnet diese Publikation in der Deutschen Nationalbibliographie; detaillierte bibliographische Daten sind im Internet über *http://dnb.dnb.de* abrufbar.

© 2021 Mohr Siebeck Tübingen. www.mohrsiebeck.com

Das Werk einschließlich aller seiner Teile ist urheberrechtlich geschützt. Jede Verwertung außerhalb der engen Grenzen des Urheberrechtsgesetzes ist ohne Zustimmung des Verlags unzulässig und strafbar. Das gilt insbesondere für die Verbreitung, Vervielfältigung, Übersetzung sowie die Einspeicherung und Verarbeitung in elektronischen Systemen.

Das Buch wurde von Laupp & Göbel in Gomaringen auf alterungsbeständiges Werkdruckpapier gedruckt und von der Buchbinderei Nädele in Nehren gebunden.

Printed in Germany.

Semantische Netze

(im Buch Seiten 253–272)

Semantisches Netz

Ijob 6,2-7

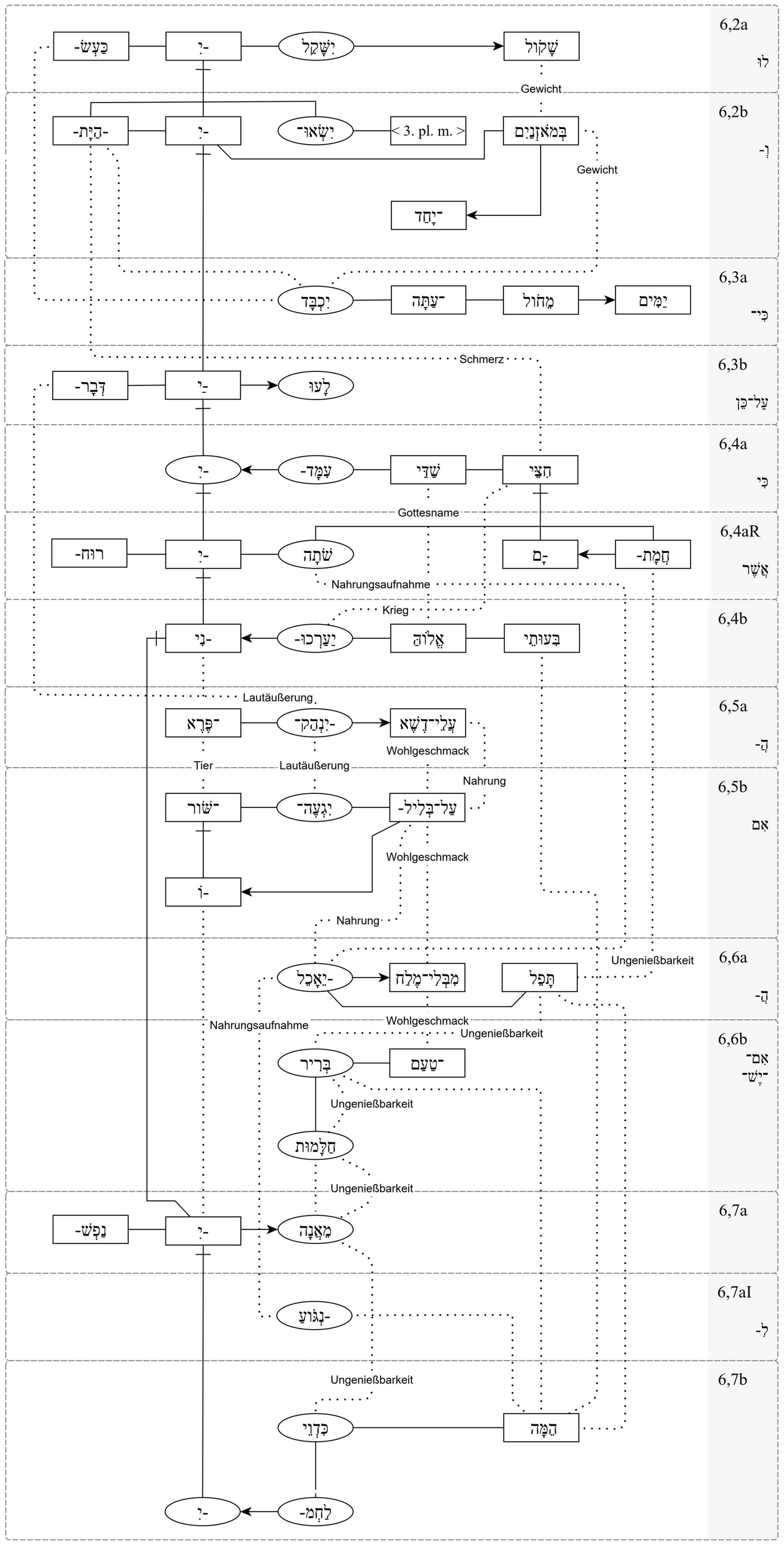
6,2a
לוּ
כַּעַשׂ-
-יִ
יִשָּׁקֵל
שְׁקוֹל
Gewicht
6,2b
וְ-
-הַיָּת-
-יִ
יִשְׁאוּ־
< 3. pl. m. >
בְּמֹאזְנַיִם
Gewicht
־יָחַד
6,3a
כִּי־
יִכְבָּד
־עַתָּה
מֵחוֹל
יַמִּים
6,3b
עַל־כֵּן
דְּבָר-
-יַ
לָעוּ
Schmerz
6,4a
כִּי
-יִ
עָמָד-
שַׁדַּי
חִצַּי
Gottesname
6,4aR
אֲשֶׁר
רוּחַ-
-יִ
שֹׁתָה
-חֲמַת
־בָּם
Nahrungsaufnahme
Krieg
6,4b
-נִי
יַעַרְכוּ-
אֱלוֹהַּ
בִּעוּתַי
Lautäußerung
6,5a
הַ-
־פֶּרֶא
-יִנְהַק־
עֲלֵי־דֶשֶׁא
Wohlgeschmack
Tier
Lautäußerung
Nahrung
6,5b
אִם
־שׁוֹר
יִגְעֶה־
עַל־בְּלִיל-
Wohlgeschmack
-וֹ
Nahrung
Ungenießbarkeit
6,6a
הַ-
-יֵאָכֵל
מִבְּלִי־מֶלַח
תָּפֵל
Nahrungsaufnahme
Wohlgeschmack
Ungenießbarkeit
6,6b
אִם־
־יֵשׁ-
בָּרִיר
־טַעַם
Ungenießbarkeit
חֲלָמוּת
Ungenießbarkeit
6,7a
נַפְשׁ-
-יִ
מֵאֲנָה
6,7aI
לְ-
-נְגוֹעַ
Ungenießbarkeit
6,7b
כִּדְוִי
הֵמָּה
-יִ
לַחְמִ-

Semantisches Netz

Ijob 6,15-20

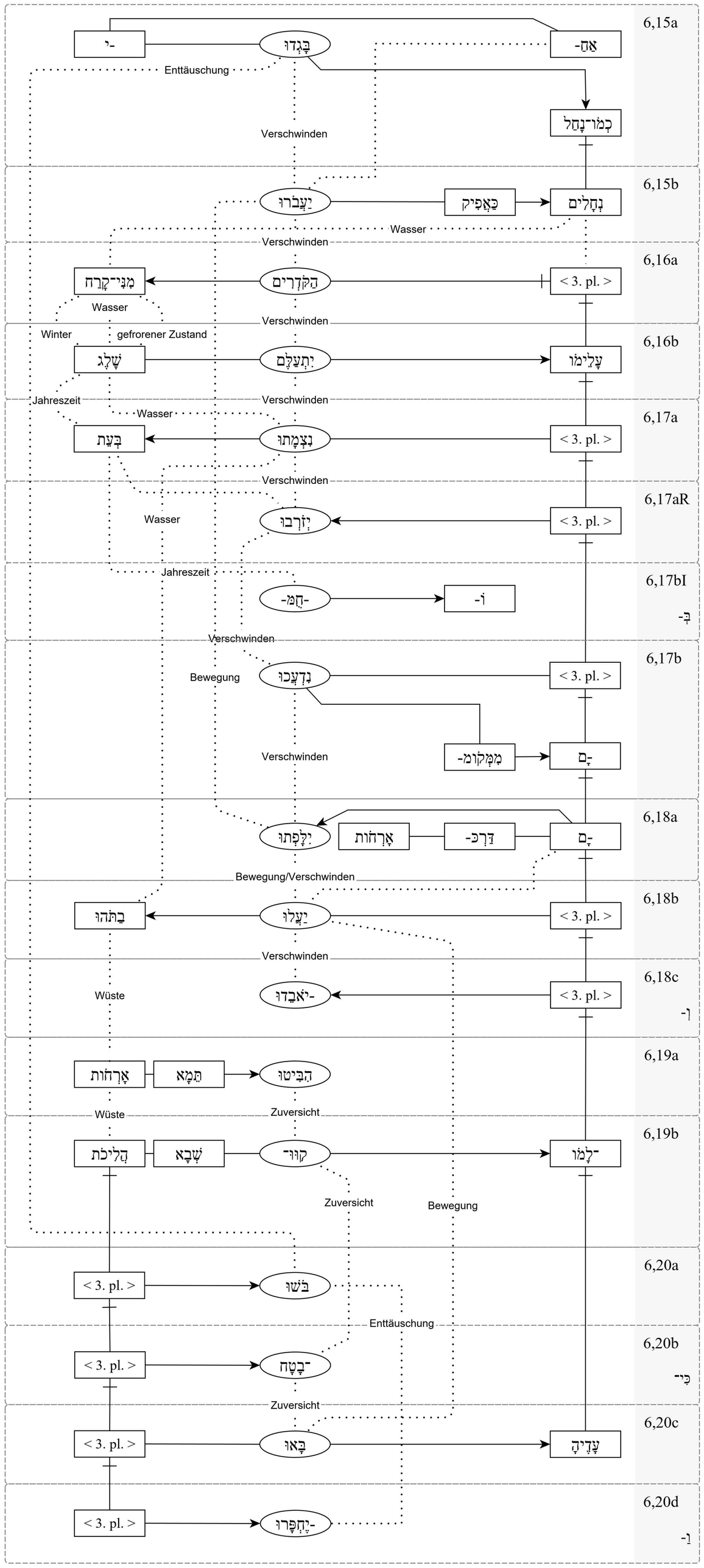
6,15a
-אַח
בָּגְדוּ
-י
Enttäuschung
Verschwinden
כְּמוֹ־נָחַל
6,15b
נְחָלִים
כַּאֲפִיק
יַעֲבֹרוּ
Wasser
Verschwinden
6,16a
< 3. pl. >
הַקֹּדָרִים
מִנִּי־קָרַח
Wasser
Winter
gefrorener Zustand
Verschwinden
6,16b
עָלֵימוֹ
יִתְעַלֵּם
שָׁלֶג
Jahreszeit
Wasser
Verschwinden
6,17a
< 3. pl. >
נִצְּמָתוּ
בְּעֵת
Verschwinden
6,17aR
< 3. pl. >
יִזֹּרְבוּ
Wasser
Jahreszeit
6,17bI
-בְּ
-חֻמּ
-וֹ
Verschwinden
6,17b
< 3. pl. >
נָדְעֻכוּ
Bewegung
Verschwinden
-מִמְּקוֹמ
-ָם
6,18a
-ָם
-דַּרְכּ
אָרְחוֹת
יִלָּפְתוּ
Bewegung/Verschwinden
6,18b
< 3. pl. >
יַעֲלוּ
בַּתֹּהוּ
Verschwinden
6,18c
-וְ
< 3. pl. >
-יֹאבֵדוּ
Wüste
6,19a
אָרְחוֹת
תֵּמָא
הִבִּיטוּ
Wüste
Zuversicht
6,19b
־לָמוֹ
קוּוּ־
שְׁבָא
הֲלִיכֹת
Zuversicht
Bewegung
6,20a
< 3. pl. >
בֹּשׁוּ
Enttäuschung
6,20b
-כִּי
< 3. pl. >
־בָטָח
Zuversicht
6,20c
< 3. pl. >
בָּאוּ
עָדֶיהָ
6,20d
-וַ
< 3. pl. >
-יֶחְפָּרוּ

Semantisches Netz

Ijob 7,1-11

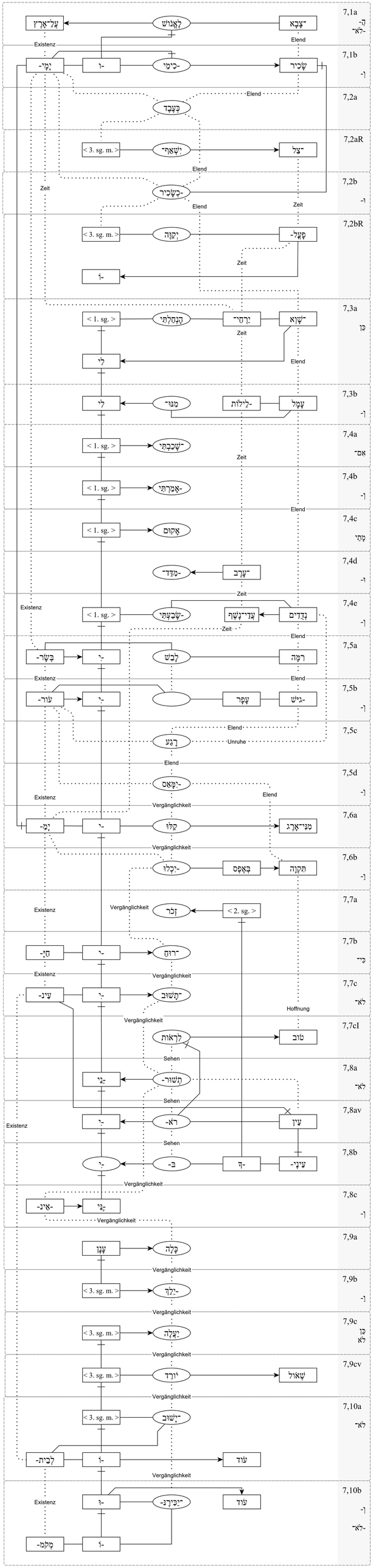
7,1a
ה־
־לֹא־
־צְבָא
לָאֲנוֹשׁ
עַל־אֶרֶץ
Elend
Existenz
7,1b
ו־
שָׁכִיר
־כִּימֵי
־וּ
־יָמָי
7,2a
הָעָבֶד
Elend
7,2aR
־צֵל
יִשְׁאַף־
< 3. sg. m. >
7,2b
ו־
־כְּשָׂכִיר
Elend
Zeit
Zeit
7,2bR
פָּעֳל־
יִקְוֶה
< 3. sg. m. >
־וֹ
Zeit
7,3a
כֵּן
־שָׁוְא
יַרְחֵי־
הִנְחַלְתִּי
< 1. sg. >
לִי
Zeit
Elend
7,3b
ו־
עָמָל
־לֵילוֹת
מִנּוּ־
לִי
7,4a
אם־
־שָׁכַבְתִּי
< 1. sg. >
Zeit
7,4b
ו־
־אָמַרְתִּי
< 1. sg. >
Elend
7,4c
אָמַרְתִּי
אָקוּם
< 1. sg. >
7,4d
ו־
־עָרֶב
־מִדַּד־
Zeit
7,4e
ו־
נְדָדִים
עַד־נָשֶׁף
־שָׂבַעְתִּי
< 1. sg. >
Existenz
Zeit
Elend
7,5a
רָמָה
לָבֶשׁ
־יִ
בְּשָׂר־
Existenz
Elend
7,5b
ו־
־גֵיאִ
עָפָר
־יִ
עוֹר־
Elend
7,5c
רָגַע
Unruhe
7,5d
ו־
־יִמָּאֵס
Existenz
Elend
Vergänglichkeit
7,6a
מִנִּי־אֹרֶג
קָלוּ
־יִ
־יָמַי
Vergänglichkeit
7,6b
ו־
תִּקְוָה
בָּאֶפֶס
־יִכְלוּ
7,7a
כִּי־
< 2. sg. >
זֵכֶר
Existenz
Vergänglichkeit
7,7b
־רוּחַ
־יִ
־חַיָּי
Existenz
Vergänglichkeit
7,7c
לֹא־
־תָשׁוּב
־יִ
־עַיִן
Hoffnung
Vergänglichkeit
7,7cI
לִרְאוֹת
טוֹב
Sehen
7,8a
לֹא־
תָּשִׁיר־
־בִּי
Sehen
7,8av
עַיִן
רֹא־
־יִ
Existenz
Sehen
7,8b
עֵינִי־
־הָ
ב־
־יִ
Vergänglichkeit
7,8c
ו־
־אֵינֶנִּי
־אֵינ־
Vergänglichkeit
7,9a
כָּלָה
עָנָן
Vergänglichkeit
7,9b
ו־
־יֵלֵךְ
< 3. sg. m. >
Vergänglichkeit
7,9c
כֵּן
לֹא
יַעֲלֶה
< 3. sg. m. >
Vergänglichkeit
7,9cv
שְׁאוֹל
יוֹרֵד
< 3. sg. m. >
Vergänglichkeit
7,10a
לֹא־
־יָשׁוּב
< 3. sg. m. >
עוֹד
־וּ
־לְבֵית־
Vergänglichkeit
7,10b
ו־
־לֹא־
עוֹד
־יַכִּירֶנּוּ
־וּ
־וֹ
מְקֹמוֹ־
Existenz

Semantisches Netz

Ijob 7,11-21

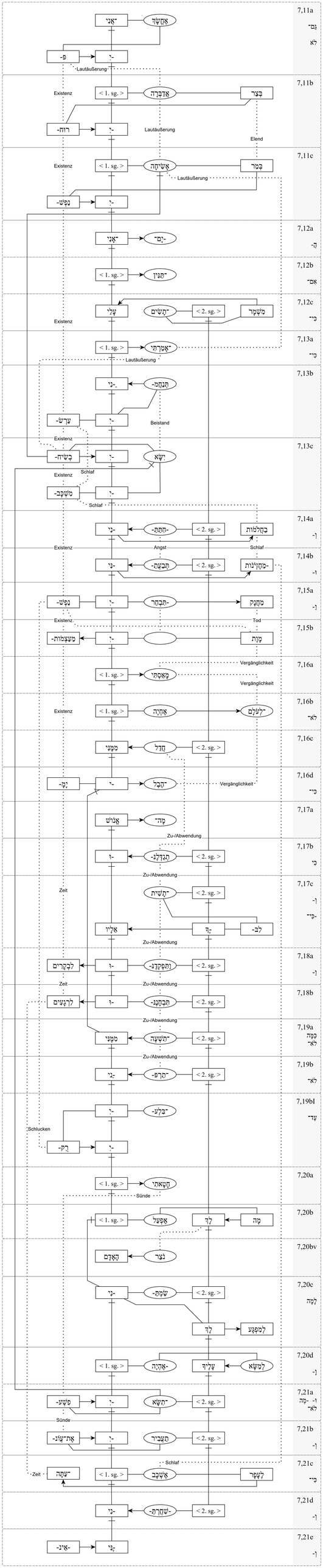
7,11a
גַּם־
לֹא
אֲנִי
אֶשְׁלַח
פִּ־
יִ־
Lautäußerung
7,11b
Existenz
< 1. sg. >
אֶדְבְּרָה
בְּצַר
רוּחִ־
יִ־
Lautäußerung
Elend
7,11c
Existenz
< 1. sg. >
אֶשִׁיחָה
בְּמַר
Lautäußerung
נַפְשִׁ־
יִ־
7,12a
כִּ־
אֲנִי
־יָם־
7,12b
אִם־
< 1. sg. >
־תַּנִּין
7,12c
כִּי־
עָלַי
־אֲשִׂים
< 2. sg. >
מִשְׁמָר
Existenz
7,13a
כִּי־
< 1. sg. >
־אָמַרְתִּי
Lautäußerung
7,13b
־נִי
תְּנַחֲמִ־
עַרְשִׂ־
יִ־
Beistand
Existenz
7,13c
בְּשִׂיחִ־
יִ־
יִשָּׁא
Existenz
Schlaf
מִשְׁכָּבִ־
יִ־
Schlaf
7,14a
לִ־
־נִי
־תְּחַתֵּ־
< 2. sg. >
בַּחֲלֹמוֹת
Existenz
Angst
Schlaf
7,14b
וְ־
־נִי
־תְּבַעֲתַ־
< 2. sg. >
־מַחֲזִיֹנוֹת
7,15a
לְ־
נַפְשִׁ־
יִ־
־תִּבְחַר
מַחֲנָק
Existenz
Tod
7,15b
מְעַצְּמוֹת־
יִ־
עִנְּת
7,16a
Vergänglichkeit
< 1. sg. >
מָאַסְתִּי
Vergänglichkeit
7,16b
לֹא־
Existenz
< 1. sg. >
אֶחְיֶה
־לְעֹלָם
7,16c
מִמֶּנִּי
חֲדַל
< 2. sg. >
7,16d
כִּי־
יָמַ־
יִ־
־הַבֶל
Vergänglichkeit
7,17a
מָה־
אֱנוֹשׁ
Zu-/Abwendung
7,17b
כִּי
וּ־
תַגְדִּלֶנּ־
< 2. sg. >
Zu-/Abwendung
7,17c
וְ־
־כִי־
־תָשִׁית
< 2. sg. >
לִבְּ־
־בָּ
אֵלָיו
Zu-/Abwendung
Zeit
7,18a
וְ־
וּ־
וּפְקַדְתֶּנּ־
< 2. sg. >
לְבָקָרִים
Zu-/Abwendung
Zeit
7,18b
וּ־
תִּבְחָנֶנּ־
< 2. sg. >
לְרָגָעִים
Zu-/Abwendung
7,19a
כָּמָה
לֹא־
־תַּשְׁעֶה
< 2. sg. >
מִמֶּנִּי
Zu-/Abwendung
7,19b
לֹא־
־נִי
־תַּרְפֶּ־
< 2. sg. >
7,19bI
עַד־
־בִּלְעִ־
יִ־
Schlucken
רִיקִ־
יִ־
7,20a
< 1. sg. >
חָטָאתִי
Sünde
7,20b
< 1. sg. >
אֶפְעַל
לָךְ
מָה
7,20bv
נֹצֵר
הָאָדָם
7,20c
לָמָה
־נִי־
שַׂמְתִּ־
< 2. sg. >
לָךְ
לְמִפְגָּע
7,20d
וְ־
< 1. sg. >
־אֶהְיֶה
עָלַיִךְ
לְמַשָּׂא
7,21a
וְ־ -מָה
לֹא־
פִּשְׁעִ־
יִ־
־תִּשָּׂא
< 2. sg. >
Sünde
7,21b
וְ־
אֶת־עֲוֹנִ־
יִ־
תַּעֲבִיר
< 2. sg. >
7,21c
כִּי־
Schlaf
Zeit
־עַתָּה
< 1. sg. >
אֶשְׁכָּב
לֶעָפָר
7,21d
וְ־
־נִי
־שַׁחַרְתַּ־
< 2. sg. >
7,21e
וְ־
־אֵינֶ־
־נִי